Control Box - Standard Capacy Cone with trough
Version R-L

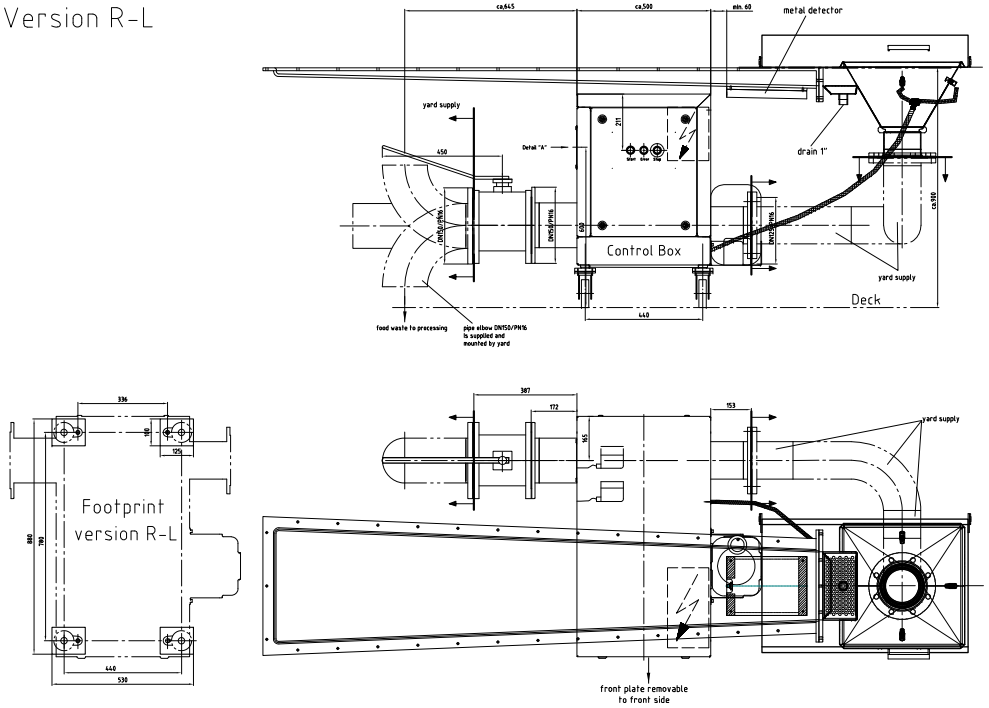

Control Box - High Capacity Cone with trough
Version L-R

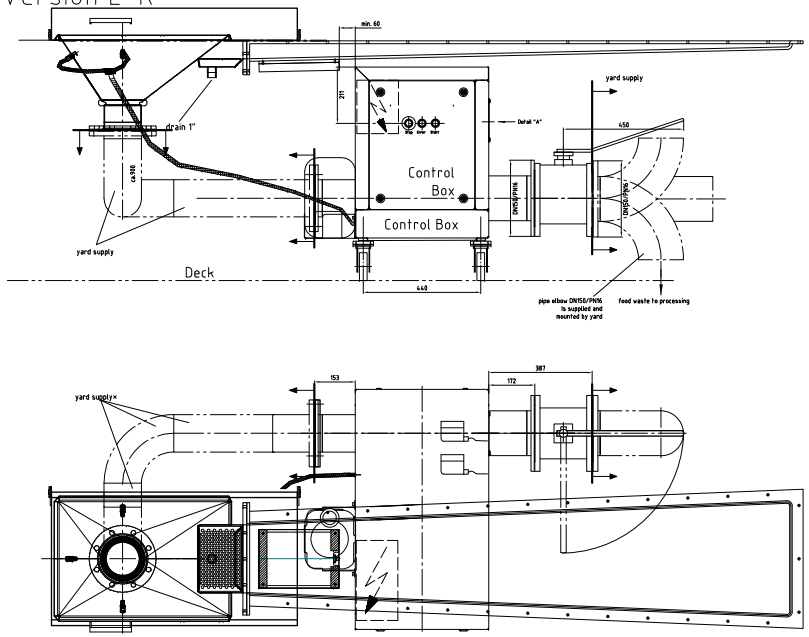

Control Box - Standard Capacity Cone with trough
Version L-R

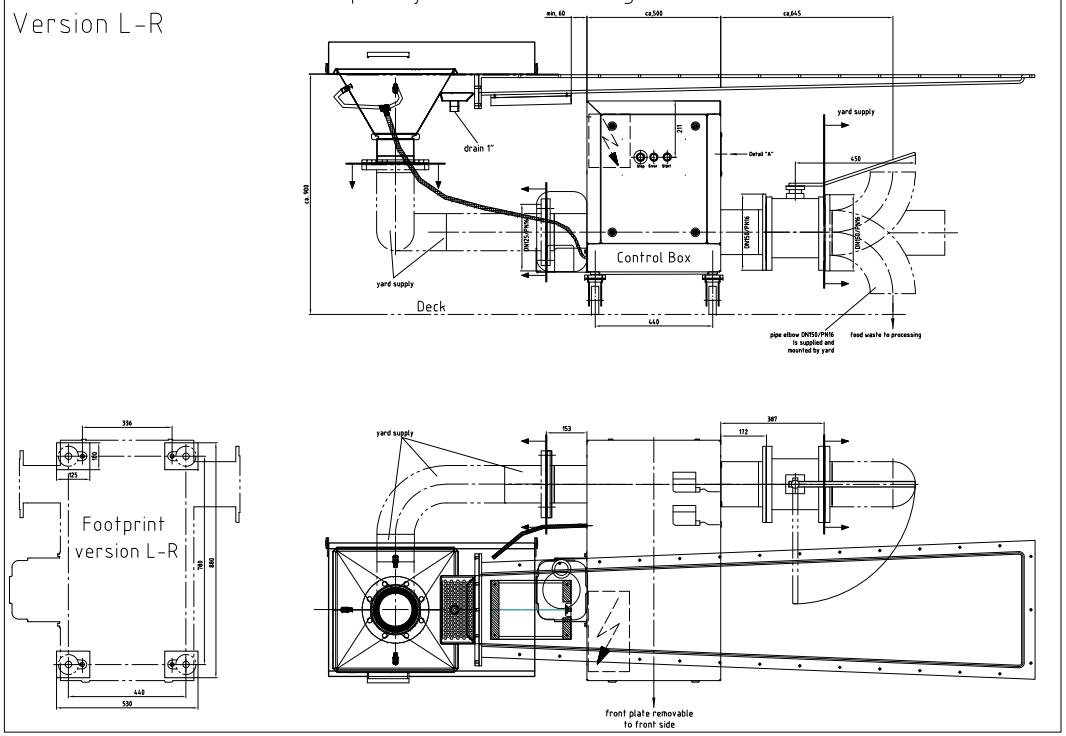

Side View

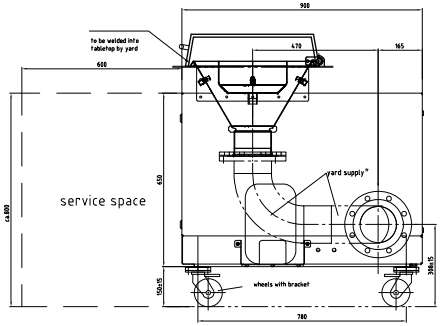

Detail "A"

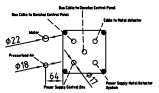

This drawing is our property for which we reserve all rights. It must be reproduced or used otherwise or made available to any third party without our prior permission in writing.

Für diese Unterlage behalten wir uns alle Rechte vor. Sie darf ohne unsere vorherige schriftliche Zustimmung weder vervielfältigt noch sonstwie benutzt werden, noch Dritten zugänglich gemacht werden.

Pos.	Menge	Einheit	Benennung	Sachnummer / Norm-Kurzbezeichnung	Bemerkung

Toleranz: DIN ISO 2768 T. 1 mittel | Oberfläche: DIN ISO 1302 | Maßstab 1:10 | Weight kg

	Datum	Name
Bearb.	19.12.13	Kirsch
Gepr.	19.12.2013	Siefke
Norm		

DEERBERG SYSTEMS
Maltkestr. 6 A · D-26122 Oldenburg
Tel.: 0441-973570 · Fax: 0441-777337

Operation and Control Box
with Trough Connection Standard & High Capacity

1924-4620-SC-HC-MD-A

Blatt B

Ursprr.: 1920-4620-B

DIN_A

Zust.	Änderung	Datum	Name
A	rev. cover incl.	05.05.14	Kir.

Datei: 1924-4620-sc-hc-md-a.dwg

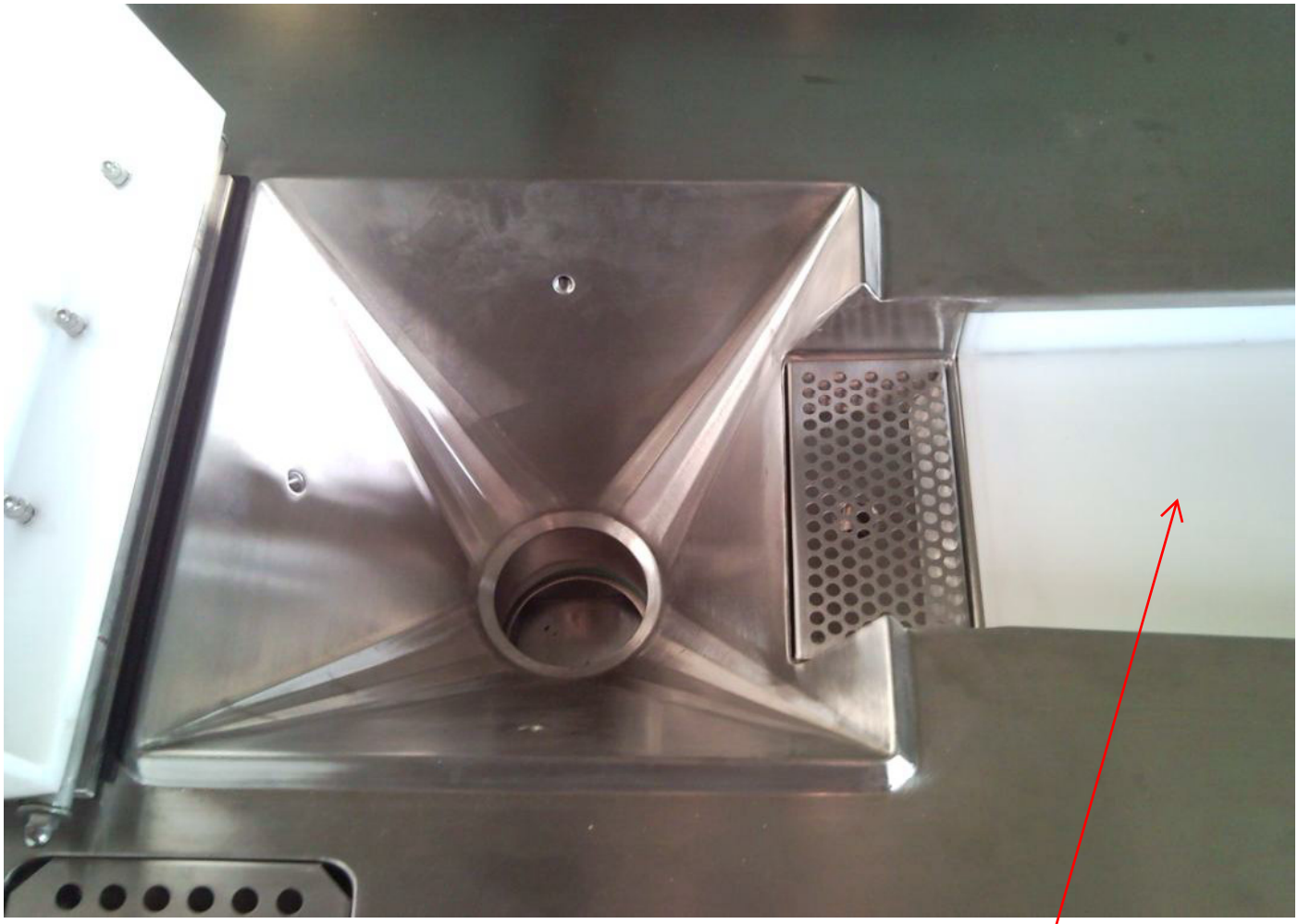

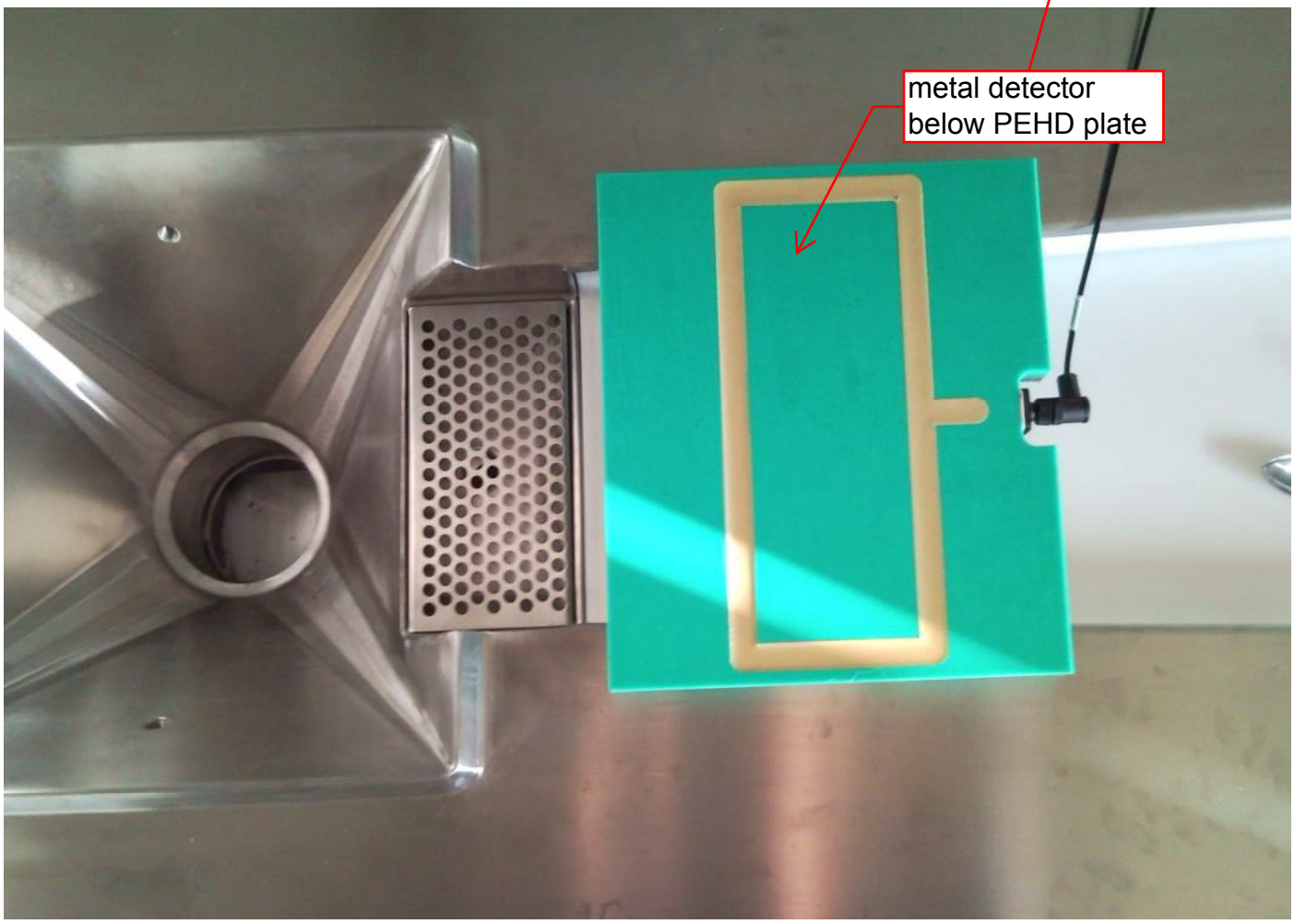
metal detector
below PEHD plate

DEERBERG SYSTEMS
DEERBERG SYSTEMS

Deerberg puts up for discussion the new
ORCA Organic Refuse Conversion Alternative
as a future alternative to food waste drying and incineration
FOOD WASTE